分離式系列

感應讀卡機操作手冊

DG-700/760/770TP/350

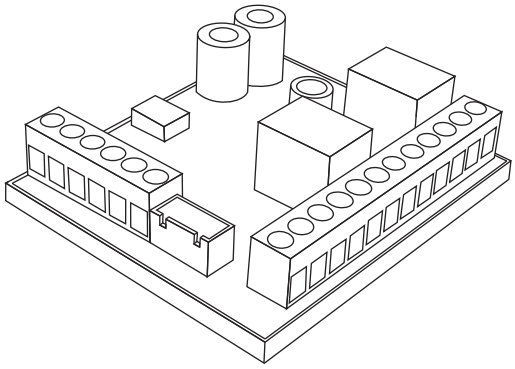

型號	感應頻率	鍵盤	安裝型式	外殼商標	燈光指示
DG-350	EM 125KHz	按鍵式	牆壁埋入 表面式	波麗銘板	LED燈
DG-700	EM 125KHz	按鍵式	表面式	波麗銘板	LED燈飾條
DG-760 (窄型)	EM 125KHz	按鍵式	表面式	波麗銘板	LED燈飾條
DG-770TP	EM 125KHz	觸控面板	表面式	紅色LED燈飾條	LED燈

分離式控制主機可避免磁力干擾，防止非法進入

使用本產品前，請先仔細閱讀此手冊

◆ 特色

- 輸入電壓12 ~24 VAC/DC
- 第一組繼電器可設定1,000 組密碼(000~999)，第二組繼電器可設定10組密碼(00~09)
- 二組Form C 繼電器，接點功率為10A@30VDC
- 每組繼電器可設定開門時間從1至99秒或手動操作
- 第二組繼電器可設定為門鈴輸出
- 2組外出開關輸入訊號，免輸入密碼方便外出
- 機身與控制主機分離，避免開門時受到磁力干擾
- 藍色背光設計，3x4按鍵式鍵盤方便夜晚操作
- 全部操作以按鍵設定
- 防拆警報接點，增加安全性(N.C.乾接點，接點功率100mA@12VDC max.)
- 機身防水封膠處理，堅固鋅合金外殼
- 含RFID感應方式開門

◆ 規格

工作電壓		12~24VAC/DC			
消耗電流	適用型號	電壓	待機狀態	操作狀態	鍵盤燈亮
	DG-700	12VDC 24VDC	50mA 30mA	103mA 56mA	50mA 30mA
	DG-760	12VDC 24VDC	50mA 30mA	95mA 50mA	50mA 30mA
	DG-770TP	12VDC 24VDC	27mA 18mA	95mA 50mA	41mA 26mA
	DG-350	12VDC 24VDC	39mA 25mA	95mA 50mA	26mA 16mA
繼電器 輸出訊號	第 1 組接點	10A/30VDC, Form C, N.O./N.C./COM			
	第 2 組接點	10A/30VDC, Form C, N.O./N.C./COM			
外出開關 輸入訊號	第 1 組接點	N.O.接地點			
	第 2 組接點	N.O.接地點			
環境溫度		-4°~122°F (-20°~50°C)			
感應頻率		125KHZ			
感應距離		1.2”（3CM)			

◆ 聲號訊息指示

訊號指示	**狀態**
長嗶1 聲	輸入資料正確
短嗶1 聲	輸入任何按鍵
短嗶3 聲	使用者密碼錯誤
短嗶6 聲 + 長嗶1 聲	所有使用者密碼刪除

Copyright © All rights reserved. P-MU-DG-7Series-CN Published 2025.03.05

◆ LED燈號指示

LED	狀態
亮黃燈	設定模式
閃黃燈	等待進入設定模式
亮綠燈(同時閃黃燈:DG-770TP)	等待設定卡片/密碼
亮紅燈(同時閃黃燈:DG-770TP)	卡片/密碼已存
亮綠燈	第一組繼電器啟動
亮紅燈	第二組繼電器啟動
黃燈閃6次(DG-770TP)	重新送電

◆ 尺寸

DG-350

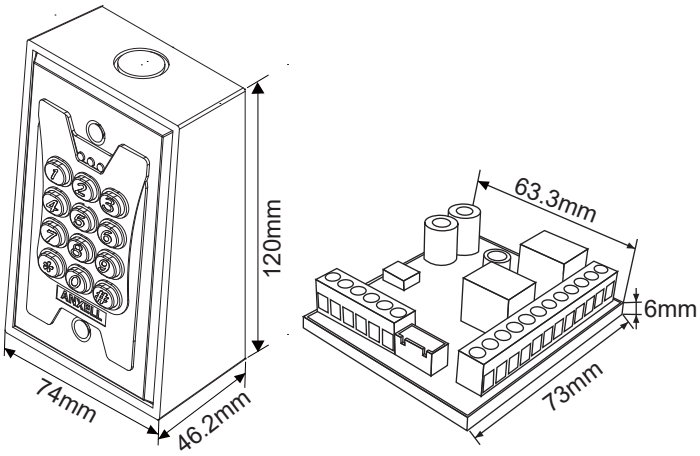

DG-770TP

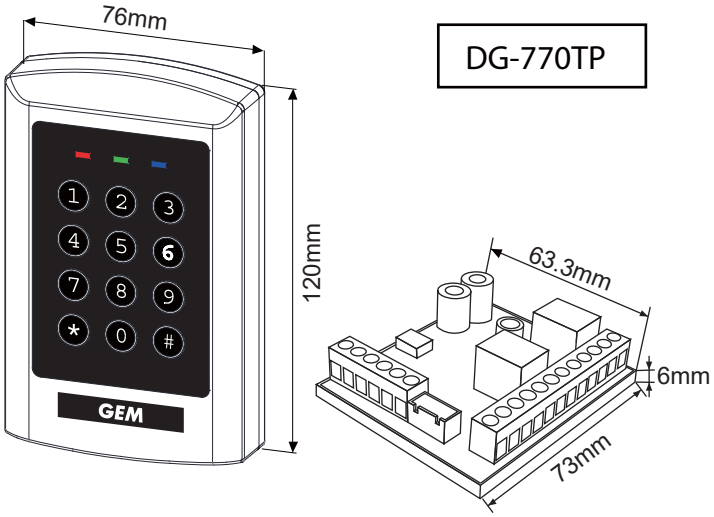

DG-760

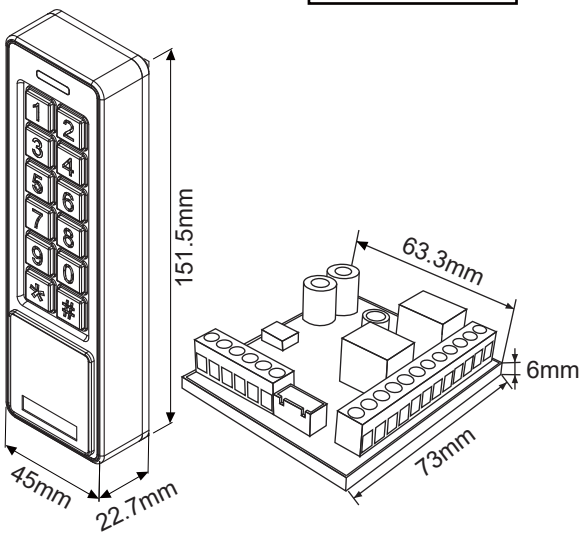

DG-700

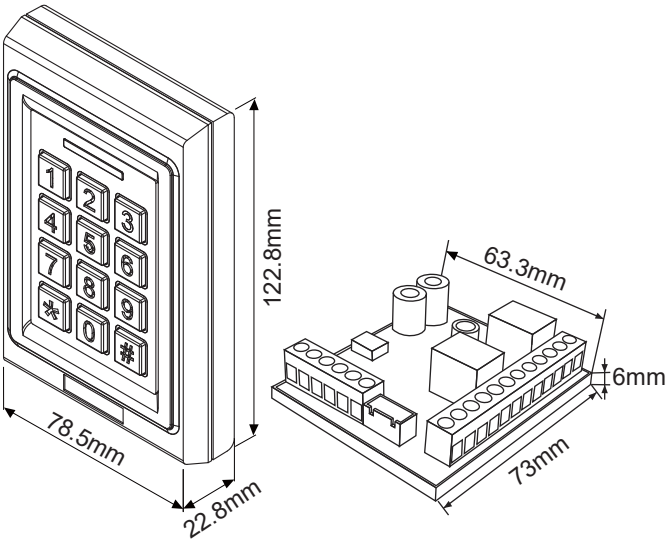

Copyright © All rights reserved. P-MU-DG-7Series-CN Published 2025.03.05

◆ 接線圖

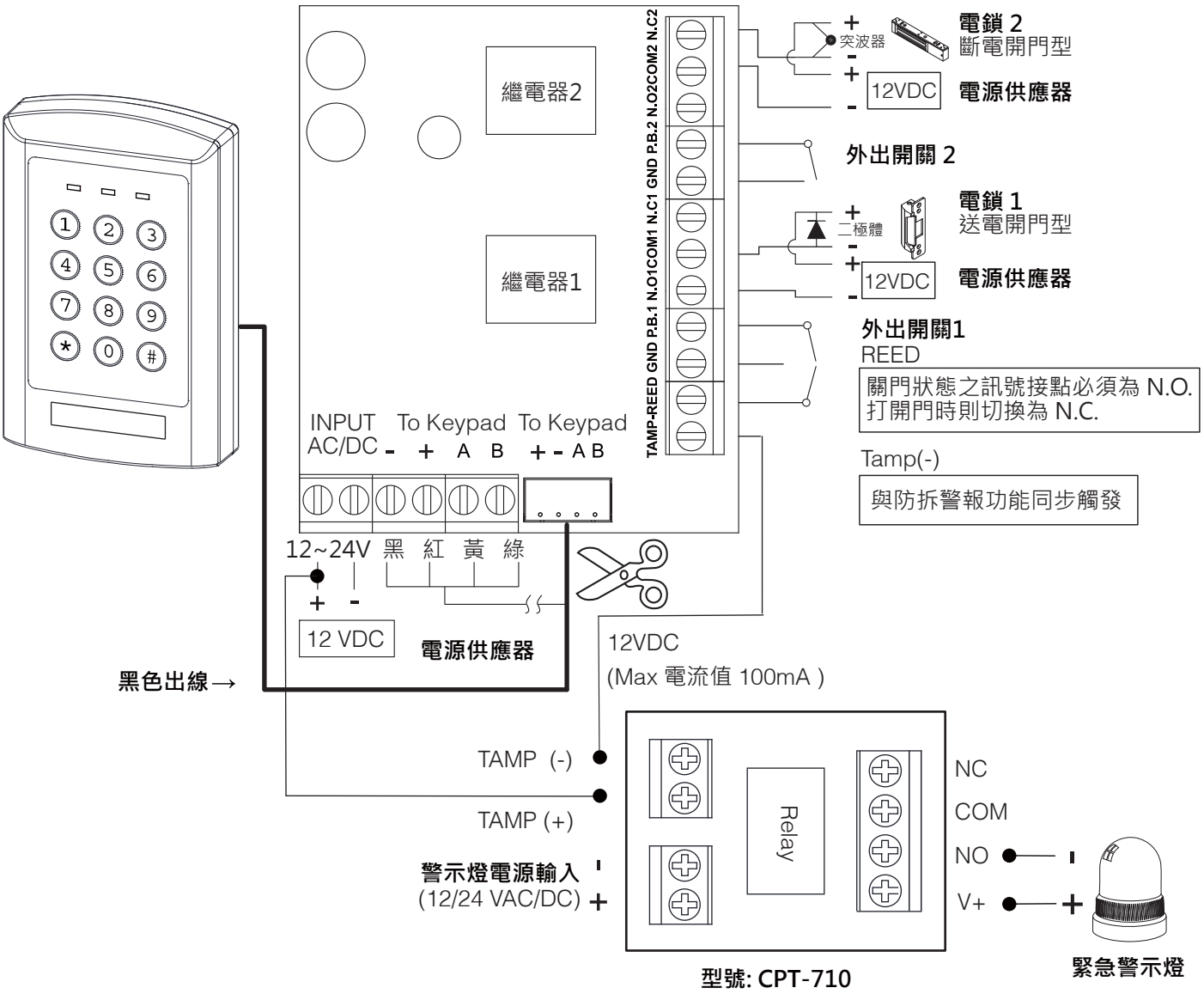

◆ 設定說明

1. 密碼長度設定為4到6碼。所有密碼必須相同長度。
2. 在輸入任何資料前，輸入主密碼兩次進入設定模式。
   預設主密碼為1234。
   進入設定模式，輸入12341234
3. 輸入#退出設定模式。
4. 若超過30秒沒有輸入任何資料，主機將自動退出設定模式。

◆ 設定提示

- 立即設定新的主密碼。
- 注意LED燈指示狀態
  - ◎ 右邊LED亮黃燈: 設定模式
  - ◎ 中間LED亮綠燈/右邊LED閃黃燈: 等待密碼/卡片輸入
- 假使不確定在哪個模式下，輸入#直到右邊黃色LED燈熄滅，此時為待機模式。輸入主密碼兩次回到設定模式。

Copyright © All rights reserved. P-MU-DG-7Series-CN Published 2025.03.05

◆ 初次使用須知

第一次使用時，進行以下設定步驟:

A. 進入設定模式

輸入1234 1234 (預設主密碼為1234)。

B. 設定密碼長度

注意: 若要維持4碼密碼長度，省略步驟C主密碼設定。

警告: 在新密碼長度設定後，所有使用者密碼會被刪除，主密碼會重新設定。

1. 進入設定模式: 輸入主密碼兩次(預設主密碼為1234)。
2. 輸入* 9 0 4
3. 輸入密碼長度。必須為 4 or 5 or 6 碼。
4. 輸入#退出設定模式。

新的主密碼依重新設定的密碼長度而定，如下:

密碼長度	新主密碼
4 碼	1234
5 碼	12345
6 碼	123456

C. 主密碼設定

1、進入設定模式: 輸入主密碼兩次(預設主密碼為1234)。
2、輸入 * 3
3、輸入新主密碼兩次。主密碼和使用者密碼不同。
例: 假使新主密碼為 4321，輸入 43214321
4、輸入#退出設定模式。

D. 設定母卡

除了主密碼，也可設定母卡。感應母卡可直接進入設定模式。

1. 進入設定模式: 輸入主密碼兩次(預設主密碼為1234)。
2. 輸入 * 7
3. 假如中間LED亮綠燈，右邊LED閃黃燈，表示母卡已經設定。若要清除母卡，輸入** 嗶一聲表示完成，中間LED會開始閃綠燈，右邊LED會開始閃黃燈。
4. 感應卡片。此張卡片為母卡。
5. 輸入#退出設定模式。

Copyright © All rights reserved. P-MU-DG-7Series-CN Published 2025.03.05

E. 設定第一組繼電器開門方式

預設：使用者卡片或是使用者密碼

1. 進入設定模式: 輸入主密碼兩次(預設主密碼為1234)。
2. 輸入 * 0
3. 輸入以下其中一項：

0 0 卡片

0 1 卡片或密碼 (預設)

0 2 卡片+密碼

注意：改變開門模式為使用者卡片 + 密碼時，建議先刪除所有使用者。

4. 輸入#退出設定模式。

◆ 設定第一組繼電器

每個第一組繼電器使用者可以設定為使用者卡片、密碼或是兩者都有。

注意：以下設定功能必須在設定模式內進行，輸入主密碼兩次進入設定模式。

A. **設定使用者卡片:**

1. 輸入使用者位置碼(000 ~999)
2. 假使左邊LED燈為紅色，表示上一位使用者資料存在。輸入**清除資料。
   嗶聲確認成功，中間LED轉綠燈。
3. 感應新的使用者卡片。
4. 在A, B,C項從第一個步驟開始重複動作，設定下一位使用者。
5. 輸入#退出設定模式。

B. **設定使用者密碼：**

1. 輸入使用者位置碼(000 ~999)
2. 假使左邊LED燈為紅色，表示上一位使用者資料存在。輸入**清除資料。
   嗶聲確認成功，中間LED轉綠燈。
3. 輸入新的使用者密碼。
4. 在A, B,C項從第一個步驟開始重複動作，設定下一位使用者。
5. 輸入#退出設定模式。

C. **設定使用者卡片和密碼：**

1. 輸入使用者位置碼(000 ~999)
2. 假使左邊LED燈為紅色，表示上一位使用者資料存在。輸入**清除資料。
   嗶聲確認成功，中間LED轉綠燈。
3. 感應新的使用者卡片。
4. 輸入新的使用者密碼。
5. 在A, B,C項從第一個步驟開始重複動作，設定下一位使用者。
6. 輸入#退出設定模式。

◆ 設定第二組繼電器：

每個第二組繼電器使用者可以設定為只能是使用者卡片或是密碼。

注意：以下設定功能必須在設定模式內進行。輸入主密碼兩次進入設定模式。

Copyright © All rights reserved. P-MU-DG-7Series-CN Published 2025.03.05

A. **設定第二組繼電器使用者卡片：**

1. 輸入 * 4
2. 輸入使用者位置碼(00 ~09)
3. 假使左邊LED燈為紅色，表示上一位使用者資料存在。輸入**清除資料。
   嗶聲確認成功，中間LED轉綠燈。
4. 感應新的使用者卡片。
5. 在A, B項從第二個步驟開始重複動作，設定下一位使用者。
6. 輸入#回到設定模式。
7. 再次輸入#退出設定模式。

B. **設定第二組繼電器使用者密碼:**

1. 輸入 * 4
2. 輸入使用者位置碼(00 ~09)
3. 假使左邊LED燈為紅色，表示上一位使用者資料存在。輸入**清除資料。
   嗶聲確認成功，中間LED轉綠燈。
4. 輸入新的使用者密碼。
5. 在A, B項從第二個步驟開始重複動作，設定下一位使用者。
6. 輸入#回到設定模式。
7. 再次輸入#退出設定模式。

◆ 刪除或改變使用者和卡片:

刪除或是更改母卡:
步驟1 輸入 * 7
步驟2 輸入* *刪除現存母卡
步驟3 感應新母卡或是輸入#退出設定模式

刪除或是更改第一組繼電器使用者:
步驟1 輸入使用者位置碼0 0 0 ~ 9 9 9
步驟2 刪除現存使用者輸入* *
步驟3 感應新使用者卡片或輸入新的使用者密碼xxxx 或輸入#回到設定模式

刪除或是更改第二組繼電器使用者:步驟1 輸入* 4
步驟2 輸入使用者位置碼 0 0 ~ 0 9
步驟3 刪除現存使用者輸入* *
步驟4 輸入新的使用者卡片或輸入新的使用者密碼或輸入#回到設定模式

◆ 使用方式須知:

使用使用者卡片和密碼

- 假使第一組繼電器設定為使用者卡片+密碼，感應使用者卡片後立即輸入密碼，次序可以相反。

錯誤密碼鎖機

- 假使連續5次輸入無效密碼/卡片，鎖機一分鐘，沒有密碼和卡片可以在此段時間內輸入。
- 輸入無效卡或密碼錯誤拒開門時，蜂鳴器嗶三聲同時紅燈閃三下。(DG-350、DG-770TP有此功能)
- 若在此鎖機期間內輸入按鍵或是感應卡片，會延長鎖機時間。
- 鎖機復歸時，鍵盤燈即亮閃燈一次，提醒可重新輸入。(DG-350、DG-770TP有此功能)

Copyright © All rights reserved. P-MU-DG-7Series-CN Published 2025.03.05

◆ 其他設定:

設定第一組繼電器開門時間
預設: 1 秒
步驟1 輸入*1
步驟2 手動模式: 輸入00
調整開門時間: 輸入01 ~99
01~99秒為第一組繼電器開門時間

設定第二組繼電器開門時間
預設: 1 秒
步驟1 輸入*5
步驟2 手動模式: 輸入00
調整開門時間: 輸入01 ~99
01~99秒為第二組繼電器輸出時間

設定第二組繼電器輸出功能
第二組繼電器可透過輸入*或是使用者密碼啟用。依下列步驟設定其功能。

預設: 使用者密碼
步驟1 輸入*2
步驟2 設定使用者密碼: 輸入01
設定門鈴功能: 輸入02
當第二組繼電器設定為門鈴功能時，輸入*啟用該功能。門鈴輸出時間為1秒。

◆ 重新設定:

注意: 重新設定此裝置會導致一些或全部設定資料遺失。必要狀況時才進行以下步驟。

刪除所有使用者: 輸入* 8 8 8
重要事項: 一旦輸入以上密碼，所有使用者卡片和密碼會被刪除，主機回到設定模式。主密碼和所有其他設定還是一樣。
重回出廠預設值: 輸入* 8 9 9
重要事項: 一旦輸入以上密碼，主機重回出廠預設值。使用者資訊不會保留，主密碼為1234。

◆ 重新設定主密碼:

假使遺忘或是無法使用主密碼，進行以下步驟重設主密碼:

1. 切斷電源。
2. 先壓住#再輸入電源。(觸控型卡機如DG-770TP須先輸入電源，待鍵盤燈亮後再壓住#)
3. 嗶聲確認已成功回復初始值。
4. 請先輸入6個000000確認主密碼長度為4碼、5碼或6碼
   → 4碼輸入(12341234)、5碼輸入(1234512345)、6碼輸入(123456123456)

注意: 重設主密碼不會影響母卡、使用者密碼或是其他已儲存資料。

Copyright © All rights reserved. P-MU-DG-7Series-CN Published 2025.03.05