L-NH2350M 輔助架(向外開式門門框過窄使用)

A值表示電磁鎖安裝在門框時所需的寬度，各等級電磁鎖所需的最小寬度見下附表。當門框不足時，須加裝L型輔助架。

電磁鎖等級	"A"值	選配的輔助架
300 LBS	38mm	L-150, L-EM150...
600 LBS	42mm	L-300,L-10001ST...
● 800LBS	48mm	L-750, L-350,L-400...
1200 LBS	60mm	L-500,L-600...

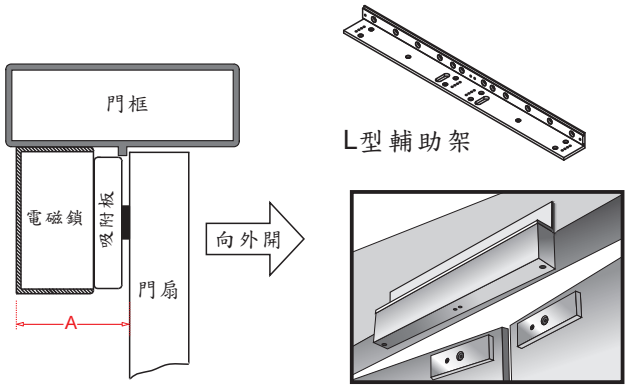

■ 運用的電磁鎖型號:EM-NH2350 系列

RoHS Compliant

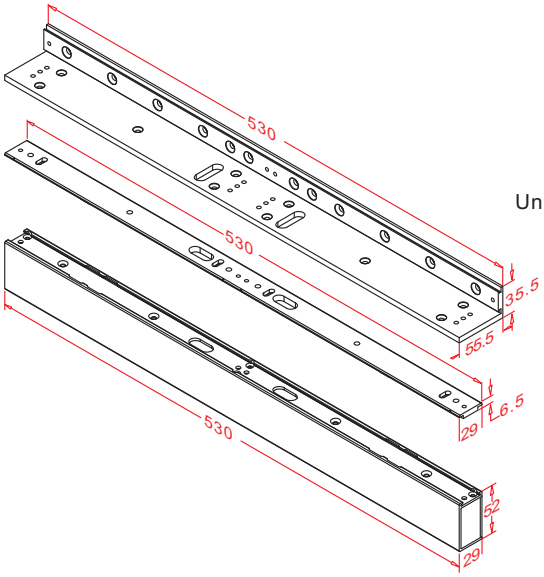

① 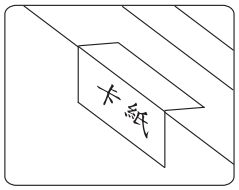

安裝卡紙沿虛折成直角

② 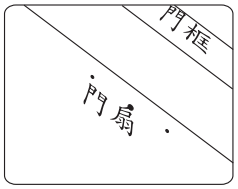

關上門，確定安裝位置後，依照卡紙上標示吸附板與電磁鎖的孔位，標記之。

③

中空金屬門

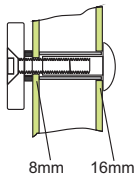

先鑽8mm孔貫穿門扇再從門外側擴大為12.7mm孔

實心木門

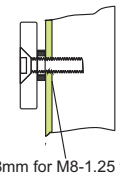

6.8mm for M8-1.25 thread

門內先鑽6.8mm孔金屬板攻M81.25mm的螺絲牙

單面強化門

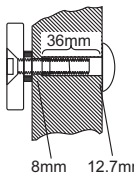

先鑽8mm孔貫穿門扇再從門外側擴大為12.7mm孔，深度為36 mm

④ 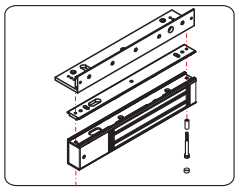

使用六角板手組合電磁鎖與L輔助架(二者輕輕鎖著即可)

⑤ 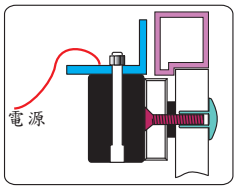

送電給電磁鎖，對準吸附板吸住，再把L輔助架貼緊門框。

⑥ 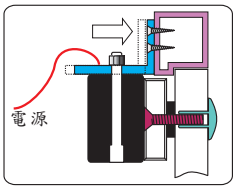

L輔助架固定門框

完成 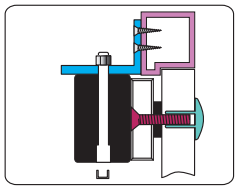

測試無誤後蓋上塞頭

環 球 工 業 有 限 公 司

Copyright © All rights reserved.
DM-CA-L-NH2350M-CN Ver. D Published on 2011.10.06

23678 新北市土城區中興路13號
TEL: +886-2-2267 1722 FAX: +886-2-2267 9576
E-Mail: domestic@usp-ltd.com
Website: www.usp-ltd.com