電子機械鎖

ML-350M

ML-350MVGL

BMTRADA
耐火測試進行按照防火標準
BS EN 1634-1: 2014 & BS EN 1363-1: 2012

BS EN 14846
NF S 61-937
CE
RoHS Compliant

GEM歐規電子機械鎖，效能高，適於安裝雙向開式門。ML-300-SW電子機械鎖可選配鑰匙和鎖芯。

Preload(側向負荷壓力)

ML-350/360 電子機械鎖具堅固不銹鋼鎖體，具有獨特安全防護裝置，可承受500磅側向負荷壓力，緊急情況發生時仍然可以使人員順暢推開門扇脫逃，不會因為擠壓而造成機械結構卡死。若是經年承受氣候變化、空調壓力、受外力扭曲的門、或是加裝氣密貼條等影響，一般電鎖無法順利解鎖，而PBH-350DE 能承受側向結構壓力，所以即使受到上述壓力因素影響，仍能順利操作。

主要特色

- 適合雙向開式門
- 適合窄門框
- 不銹鋼面板

其他特色

- 可自行調整斷電開門或送電開門模式
  (型號ML-210N-SW系列/ML-300-SW適用)
- 附門鎖狀態或門位狀態訊號輸出功能
  (型號 ML-350M/360M系列適用)
- 電動或手動控制 (型號ML-300/301-SW)

專利與安規認證

- 通過CE認證: EN14846: 3Y5-0G101
  (型號ML-350M/360M)
- 通過CE認證: EC3O3155 (型號ML-350M)
- 通過CE認證: EC9D3005 (型號ML-300/210)
- 通過NF S 61-937法國認證(型號ML-350/360)
- 獲中國專利 (型號ML-300/210)
- 獲美國專利 (型號ML-300/210)
- 符合耐火測試標準BSEN 1634-1:2014 和BSEN1363-1:2012
  (型號ML-350M)

電子機械鎖型號

型號	工作電壓	消耗電流	門鎖狀態訊號	門位狀態訊號	安裝方向	斷電開門模式	自行調整上鎖模式	選配件	500 磅側向負荷壓力	通過耐火測試
ML-210N-SW ML-210N-SW-VGL ML-211-SW	12 ~ 24 VDC/AC	250mA/12VDC 150mA/24VDC	● —	—	水平或垂直	—	●	—	—	—
ML-300-SW ML-301-SW	12 ~ 24 VDC/AC	250mA/12VDC 150mA/24VDC	● —	—	垂直	—	●	鎖芯和鑰匙	—	—
ML-350 ML-360	24 VDC	280mA/12VDC 140mA/24VDC	—	—	水平或垂直	●	—	—	●	—
ML-350M ML-360M ML-350MVGL	12 或 24 VDC	280mA/12VDC 140mA/24VDC	●	●						只適用 ML-350M

ML-210N-SW
ML-211-SW

ML-300-SW
ML-301-SW
可搭配鎖芯，具手動與電動雙用功能

ML-350(M)
內附5片面板墊片，可改善門間隙太大的問題
(門間隙不超過5 mm為最佳)

ML-360(M)
型號ML-350(M) 加上不銹鋼外殼，
適用外露式安裝

ML-210N-SW-VGL
ML-210N-SW再加上外露式安裝輔助架
SMB-210和玻璃門輔助架UBK-210

ML-350MVGL
ML-350M加上玻璃門輔助架，適用玻璃門和牆

尺寸

ML-210N-SW
ML-211-SW

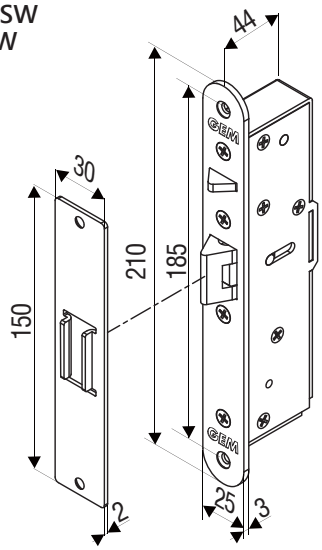

ML-300-SW
ML-301-SW
(面板至鎖芯中心距離:30mm)

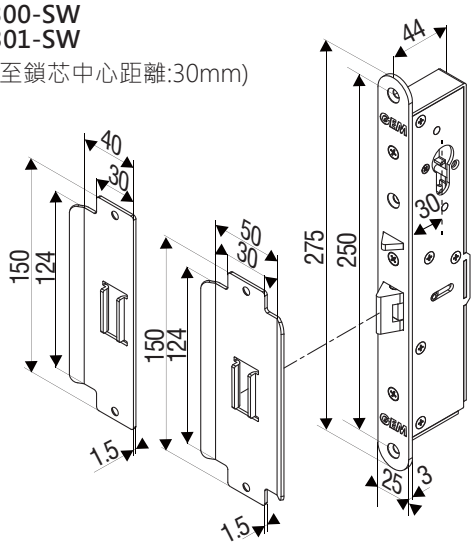

ML-350(M)

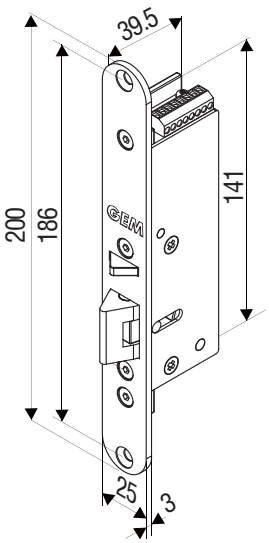

ML-360(M)

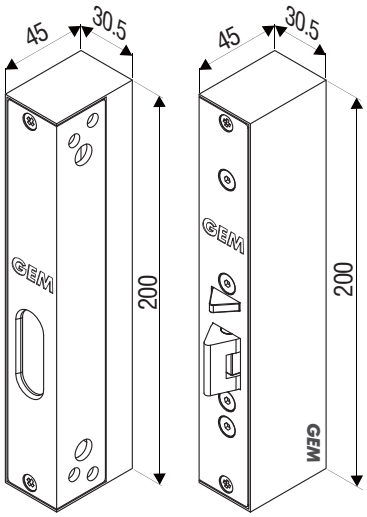

ML-210N-SW-VGL
ML-211-SW-VGL

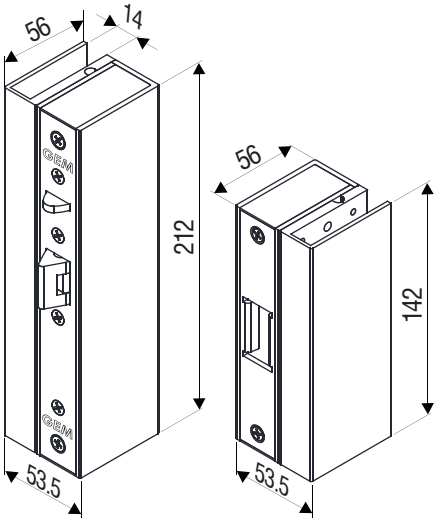

ML-350MVGL

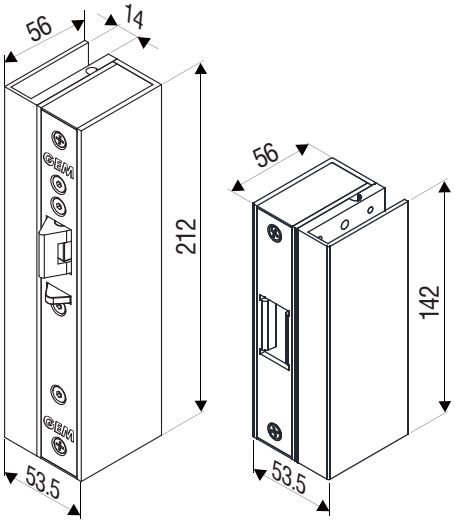

單位: mm

選配件-鎖芯和鑰匙(型號ML-300/301-SW適用)

ECY-72S
歐規單邊鎖芯
(長度72mm，適用最大門扇深度52mm)

ECY-72D
歐規雙邊鎖芯
(長度72mm，適用最大門扇深度52mm)

ECY-72D-BL
歐規雙邊鎖芯+ 藍色鑰匙

ECY-72D-RE
歐規雙邊鎖芯+ 紅色鑰匙

保固服務與聲明

在非人為因素之下所造成的產品問題，本公司此系列產品提供一年的保固服務。本公司對於本產品規格保有修改之權利，對於型錄內容有所更正時，我們不另行通知。